SCHEMA ZAPOJENÍ VS

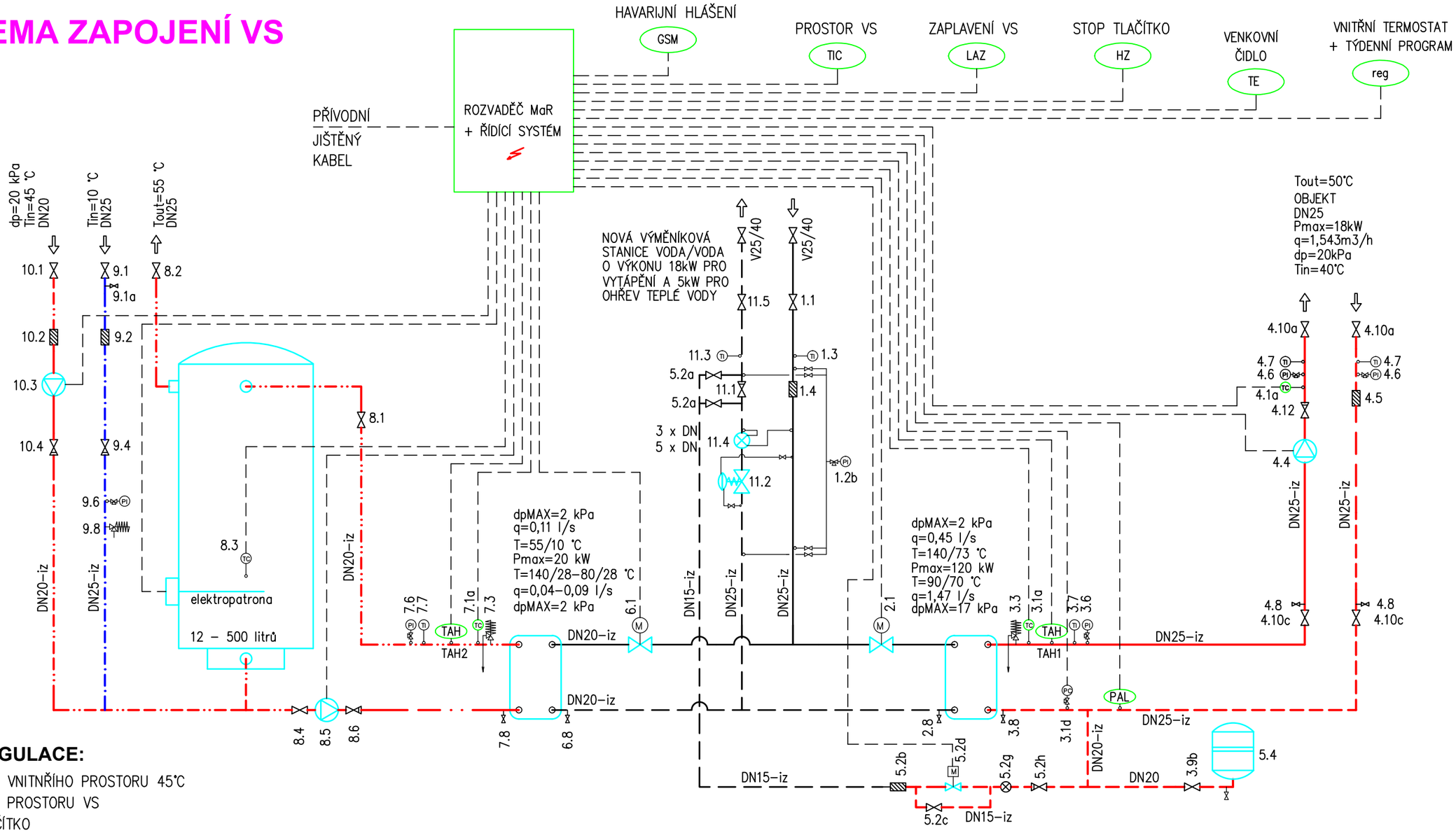

HAVARIJNÍ REGULACE:

TIC – PŘETOPENÍ VNITNŘÍHO PROSTORU 45°C
LAZ – ZAPLAVENÍ PROSTORU VS
HZ – STOP TLAČÍTKO
TAH1 – PŘETOPENÍ TOPNÉ VODY 95°C
TAH2 – PŘETOPENÍ TEPLÉ VODY 65°C
PAL – MINIMÁLNÍ TLAK V SOUSTAVĚ UT 120kPa

LEGENDA POTRUBÍ:

– PŘÍVODNÍ HORKOVODNÍ POTRUBÍ CZT (140°C – 2,5MPa)
– VRATNÉ HORKOVODNÍ POTRUBÍ CZT (70°C – 2,5MPa)
– PŘÍVODNÍ POTRUBÍ TOPNÉ VODY 50°C
– VRATNÉ POTRUBÍ TOPNÉ VODY 40°C
– POTRUBÍ STUDENÉ VODY
– POTRUBÍ TEPLÉ VODY
– POTRUBÍ CIRKULACE TEPLÉ VODY

POZNÁMKA:

PŘED MĚŘIČEM TEPLA BUDE UKLIDŇOVACÍ DÉLKA 5xDN, ZA MĚŘIČ BUDE UKLIDŇOVACÍ DÉLKA 3xDN.
AKUMULAČNÍ NÁDOBA BUDE Z NEDOSTATKU MÍSTA OSAZENA V SOUSEDNÍ PŘILEHLÉ MÍSTNOSTI – PŘED OBJEDNÁNÍM PŘEMĚŘIT ROZMĚRY STAVEBNÍCH OTVORŮ Z DŮVODU DOPRAVY NÁDOBY NA MÍSTO.

POZNÁMKA:

PO KONEČNÉ MONTÁŽI BUDE VEŠKERÉ POTRUBÍ ŘÁDNĚ PROPLÁCHNUTO A BUDE PROVEDENA TLAKOVÁ A TOPNÁ ZKOUŠKA DLE ČSN 06 0310 V ROZSAHU 24 HODIN. TLAKOVÁ ZKOUŠKA HORKOVODNÍ PŘÍPOJKY BUDE ODPOVÍDAT POŽADAVKŮM DODAVATELE TEPLA.

Vypracoval	Kreslil	Kontroloval	PROJEKČNÍ KANCELÁŘ LADISLAV DOBIÁŠ F.L.Čelakovského1135/13 43401 Most	
Jiří Seisl	Jiří Seidl	Jiří Seidl		
Investor : MOSŤÁČEK.CZ z.s., P.Jilemnického 2457/1, Most			Datum	04/2023
PŘÍSTAVBA, STAVEBNÍ ÚPRAVY A ZMĚNA UŽÍVÁNÍ OBJEKTU ČP.1079 V MOSTĚ NA DENNÍ STACIONÁŘ PRO OSOBY S PAS ul. Kostelní 1079, 434 01 Most			Formát	A3
			Měřítko	–
			Zak.číslo	2022–018
SCHÉMA ZAPOJENÍ VÝMĚNÍKOVÉ STANICE VODA/VODA			Číslo výk.	D.4.2–06